МІНІСТЕРСТВО ОХОРОНИ ЗДОРОВ'Я УКРАЇНИ

ХАРКІВСЬКИЙ НАЦІОНАЛЬНИЙ МЕДИЧНИЙ УНІВЕРСИТЕТ

ОСВІТНЬО-ПРОФЕСІЙНА ПРОГРАМА

«Педагогіка вищої школи»

другого (магістерського) рівня

за спеціальністю 011 Освітні, педагогічні науки

галузі знань 01 Освіта / педагогіка

Кваліфікація: магістр освітніх, педагогічних наук

ЗАТВЕРДЖЕНО ВЧЕНОЮ РАДОЮ
протокол № 6 від «26» червня 2019 р.
наказ № 306 від 27.08.2019 р.

Харків-2019

ПЕРЕДМОВА

Розробники освітньо-професійної програми:

1. Гусак Олена Григорівна – гарант освітньої програми, керівник проектної групи, кандидат педагогічних наук, доцент кафедри іноземних мов;
2. Фоміна Людмила Володимирівна – член проектної групи, кандидат філологічних наук, завідувач кафедри української мови, основ психології та педагогіки;
3. Кузнєцова Ірина Василівна – член проектної групи, кандидат педагогічних наук, доцент кафедри іноземних мов;
4. Наливайко Наталія Анатоліївна – член проектної групи, кандидат педагогічних наук, викладач кафедри української мови, основ психології та педагогіки;
5. Рибалко Людмила Сергіївна – член проектної групи, доктор педагогічних наук, професор, професор кафедри української мови, основ психології та педагогіки.

Профіль освітньої програми
Назва освітньої програми: *Педагогіка вищої школи*
Освітній ступінь: *магістр*
Галузь знань: *01 Освіта / педагогіка*
Спеціальність: *011 Освітні, педагогічні науки*
Спеціалізація: *Педагогіка вищої школи*

1. Загальна інформація	
Повна назва вищого навчального закладу та структурного підрозділу	Харківський національний медичний університет, навчально-науковий інститут післядипломної освіти, кафедра української мови, основ психології та педагогіки
Ступінь вищої освіти та назва кваліфікації мовою оригінала	Ступінь вищої освіти: магістр. Освітня кваліфікація: магістр освітніх, педагогічних наук. Професійна кваліфікація: викладач закладів вищої освіти
Офіційна назва освітньої програми	Педагогіка вищої школи
Тип диплому та обсяг освітньої програми	Диплом магістра, одиничний, 90 кредитів ЄКТС. Термін навчання 1 рік 5 місяців.
Наявність акредитації	Сертифікат про акредитацію НД № 2184569 від 28 травня 2015 р. Термін дії – до 01 липня 2020 р.
Цикл/рівень	Другий (магістерський) рівень / восьмий кваліфікаційний рівень Національної рамки кваліфікацій
Передумови	Наявність ступеня вищої освіти «бакалавр» або освітньо-кваліфікаційного рівня «спеціаліст»
Мова(и) викладання	Українська
Термін дії освітньої програми	Відповідно до терміну дії сертифіката про акредитацію
Інтернет-адреса постійного розміщення опису освітньої програми	meduniver@knmu.kharkov.ua
2. Мета освітньої програми	
ОП спрямована на формування особистісних та фахових якостей викладача вищої школи, озброєного знаннями, уміннями, навичками, здатного використовувати в професійній діяльності інформаційно-комунікаційні технології, інноваційні методи та технології навчання, здатного до самоосвіти, постійного оновлення наукових знань, професійної мобільності, швидкої адаптації до змін у соціально-культурній сфері, який дотримується у своїй роботі принципів академічної доброчесності й неупередженості, наділений уміннями інтегрувати в освітній простір досвід вітчизняних і закордонних наукових шкіл, уміє вирішувати складні психологічні ситуації в освітньому процесі, чітко орієнтується в правовому полі освітнього простору, послуговуватися у своїй діяльності принципом студентоцентрованості навчання	
3. Характеристика освітньої програми	

Предметна область (галузь знань, спеціальність, спеціалізація (за наявності))	01 Освіта/педагогіка, 011 – Освітні, педагогічні науки. Загальний обсяг обов'язкових компонент – 65 кредитів (1950 год.), обсяг вибіркових дисциплін – 25 кредитів (750 год.)
Орієнтація освітньої програми	Освітньо-професійна програма орієнтована на здобуття магістрантами знань, практичних умінь і навичок та фахових компетентностей для успішного здійснення професійної діяльності
Основний фокус освітньої програми та спеціалізації	Підготовка педагогічних працівників вищої школи в галузі освіти і педагогіки
Особливості програми	Передумовою ліцензування, а згодом – акредитації спеціальності «Освітні, педагогічні науки» в ХНМУ стала відсутність педагогічної освіти в професорсько-викладацького складу медичних ЗВО України, зокрема ХНМУ. З огляду на те, що здобувачами освіти за даною спеціальністю в ХНМУ є аспіранти та викладачі медичних вузів, особливістю ОП є медикоцентрований підхід у навчанні. Особливості педагогіки в медицині враховувалися при укладанні даної ОП (у частині змісту освітніх компонентів, у компетентностях), але з дотриманням вимог Тимчасового стандарту вищої освіти. При укладанні даної програми враховувалася думка роботодавців, у співпраці з якими працює робоча група. Також особливістю даної програми вважаємо акцент на формування індивідуальної освітньої траєкторії, сучасні цифрові технології навчання та систему дистанційної освіти, формування навичок вирішення складних психологічних ситуацій в освітньому просторі (мобінг, булінг тощо), досконале володіння писемним та усним мовленням, різними видами мовленнєвої діяльності (не лише української, а й іноземної мови)
4. Придатність випускників до працевлаштування та подальшого навчання	
Придатність до працевлаштування	Випускників програми призначено для викладацької, навчально-виховної, науково-методичної та організаційної діяльності в системі вищої освіти України. Фахівець здатен виконувати професійну роботу за кодами ДК 003:2010: 33 – Фахівці в галузі освіти. Магістр вищої школи 231 – Викладачі університетів та вищих навчальних закладів
Подальше навчання	Навчання на третьому (освітньо-науковому) рівні вищої освіти
5. Викладання та оцінювання	
Викладання та навчання	Студентоцентроване навчання, самонавчання, проблемно-орієнтоване навчання, індивідуально-творчий підхід, навчання через пропедевтичну та педагогічну практики
Оцінювання	Поточний та підсумковий контроль знань (опитування,

	контрольні й індивідуальні завдання, тестування тощо), заліки та диференційовані заліки (усні та письмові), презентації, проектна група, захист звіту з практики, публічний захист кваліфікаційної роботи. Оцінювання навчальних досягнень студентів здійснюється за: - національною диференційованою шкалою (відмінно, добре, задовільно, незадовільно); - національною недиференційованою шкалою (зараховано, незараховано); - 100-бальною; - шкалою ЄКТС (A, B, C, D, E, F, FX).
6. Програмні компетентності	
Інтегральна компетентність	Здатність вирішувати типові та складні спеціалізовані завдання та практичні проблеми у професійній педагогічній діяльності із застосуванням положень, теорій та методів фундаментальних, педагогічних, психологічних та соціально-економічних наук; інтегрувати знання та вирішувати складні питання, формулювати судження за недостатньої або обмеженої інформації; ясно і недвозначно доносити свої висновки та знання, розумно їх обґрунтовуючи, до фахової аудиторії (ІК).
Загальні компетентності (ЗК)	- здатність діяти соціально відповідально та громадянсько свідомо (ЗК1); - здатність застосовувати знання у практичних ситуаціях (ЗК2); - прагнення до збереження навколишнього середовища (ЗК3); - здатність до абстрактного мислення, аналізу та синтезу; здатність вчитися і бути сучасно навченим (ЗК4); - знання та розуміння предметної області та розуміння професії (ЗК5); - здатність до адаптації та дії у новій ситуації (ЗК6); - здатність спілкуватися рідною мовою як усно, так і письмово, здатність спілкуватися другою мовою (ЗК7); - навички використання інформаційних і комунікаційних технологій (ЗК8); - здатність до вибору стратегії спілкування, здатність працювати в команді (ЗК9); - здатність оцінювати та забезпечувати якість виконуваних робіт (ЗК10); - здатність проведення досліджень на відповідному рівні (ЗК11); - здатність до використання іноземних мов у

	професійній діяльності (ЗК12).
Фахові компетентності (ФК)	- здатність окреслювати тенденції розвитку вищої професійної освіти в Україні та світі та визначати особливості педагогічної праці (ФК1); - здатність визначати принципи та сутність державного регулювання вищої професійної освіти (ФК2); - здатність застосовувати знання у вирішенні складних педагогічних ситуацій (ФК3); - здатність організовувати освітній процес, використовуючи адекватні методи, засоби та прийоми професійної підготовки; обґрунтування вибору методів, форм та засобів організації освітнього процесу (ФК4); - здатність використовувати у професійній діяльності знання нормативно-правових, законодавчих документів України, які регламентують освітню діяльність вищої школи (ФК5); - здатність використовувати у професійній та педагогічній діяльності знання психологічної науки (ФК6); - здатність використовувати у професійній діяльності знання з особливостей дидактичних систем різного рівня і практики їх проектування (ФК7); - здатність використовувати у професійній діяльності знання з вибору та застосування форм та методів, педагогічних технологій навчання (ФК8); - здатність до моделювання професійної діяльності фахівця (ФК9); - здатність до моделювання професійної підготовки фахівця, формування його професійних та соціально-психологічних якостей і компетентностей (ФК10); - здатність до володіння сучасними засобами контролю та оцінювання рівня навчальних досягнень здобувачів освіти, методологічними і теоретичними основами педагогічних вимірювань (ФК11); - здатність до організації та розробки тестового контролю, порядку проведення тестування в освітньому процесі (ФК12); - здатність використовувати у професійній діяльності знання з планування та нормування самостійної роботи учасників освітнього процесу і педагогічної діагностики результатів навчання (ФК13); - здатність забезпечувати високий рівень педагогічної майстерності та педагогічної культури (ФК14); - здатність забезпечувати методику викладання дисциплін у вищій школі (ФК15).

	- здатність забезпечувати фахову дієздатність педагогічного колективу та осіб, які навчаються (ФК16); - здатність організовувати дії щодо забезпечення захисту персоналу навчального закладу з метою попередження або зменшення рівня вірогідного пошкодження (ФК17); - здатність організовувати забезпечення умов ефективної та безпечної праці на робочих місцях (ФК18); - здатність контролювати дотримання вимог безпеки праці персоналом навчального закладу (ФК19); - здатність здійснювати саморегуляцію та ведення здорового способу життя в побуті та на виробництві (ФК20); - здатність проводити розслідування нещасних випадків та аварій (ФК21); - здатність оцінювати патентоспроможність об'єкту інтелектуальної власності (ФК22); - здатність проводити патентний пошук (ФК23); - навички дотримання норм академічної доброчесності під час навчання у ЗВО (ФК24); - здатність до обробки державної, соціальної, економічної та медичної інформації (ФК25); - здатність пояснити пацієнтам, клієнтам, родинам, членам міждисциплінарної команди, іншим медичним працівникам потребу у заходах з фізичної культури та психофізіологічного тренінгу (ФК26); - здатність аналізувати будову, нормальний та індивідуальний розвиток людського організму та його рухові функції (ФК27); - здатність враховувати медичні, психолого- педагогічні, соціальні аспекти у практиці фізичної культури та психофізіологічного тренінгу (ФК28); - здатність провадити безпечну для пацієнта/клієнта та практикуючого фахівця практичну діяльність з фізичною культурою та психофізіологічним тренінга (ФК29); - здатність виконувати базові компоненти обстеження з фізичної культури та психофізіологічного тренінгу: спостереження, опитування, вимірювання та тестування, документувати їх результати (ФК30); - здатність розуміти основні теорії та принципи, що лежать в основі функціонування освітніх інститутів та процесів прийняття педагогічних рішень, визначають особливості освітньої системи взагалі та у сфері

	охорони здоров‘я зокрема (ФК31); - володіння знаннями особливостей педагогічного процесу, його ролі і значення в сучасних умовах, сутності системи освіти та її складових. Мати знання основних теорій та концепцій, функцій та процесу освіти (ФК32).

7. Програмні результати навчання

Знати і застосовувати мовні знання для ефективного спілкування з проблем педагогіки вищої школи (ПРН1).

Вміння використання в освітній діяльності сучасних педагогічних та інформаційно-комунікаційних технологій, які сприяють ефективній комунікації в освітньому середовищі, прогресу у досягненні результатів навчання студентами та підвищенню якості освітньої діяльності в цілому (ПРН2).

Застосовувати ефективні форми організації освітнього процесу на різних етапах його реалізації (ПРН3).

Розуміти місце дисципліни в системі підготовки фахівця та її взаємозв’язки з іншими галузями знань і навчальними дисциплінами (ПРН4).

Знати і застосовувати процедури і заходи забезпечення якості навчання та критерії оцінювання освітньої діяльності (ПРН5).

Реалізувати комплекс функцій іншомовного спілкування з проблем педагогіки вищої школи (ПРН6).

Розуміти роль іншомовних комунікативних навичок у процесі професійного зростання викладачі вищої школи (ПРН7).

Вміння планувати, організовувати та проводити навчальну і навчально-методичну роботу відповідно до освітніх стандартів вищої школи; розробляти документацію щодо забезпечення освітньої діяльності з навчальної дисципліни у закладі вищої освіти; ефективно формувати комунікаційну стратегію щодо планування, організації та ведення освітньої діяльності у закладі вищої освіти (ПРН8).

Знання та розуміння структури вищої освіти в Україні, специфіки професійно-педагогічної діяльності викладача вищої школи; вміння використовувати законодавче та нормативно-правове забезпечення вищої освіти, сучасні засоби і технології організації та здійснення освітнього процесу, різноманітні аспекти виховної роботи зі студентами, інноваційні методи навчання (ПРН9).

Знати і розуміти специфіку професійно-педагогічної діяльності викладача вищої школи (ПРН10).

Знати, розуміти та використовувати різноманітні аспекти виховної роботи зі студентами, інноваційні методи навчання (ПРН11).

Вміння та навички проводити критичний аналіз різних інформаційних джерел конкретних освітніх, наукових та професійних текстів в сфері обраної спеціальності, виявляти теоретичні та практичні проблеми, а також дискусійні питання в сфері конкретних освітніх, наукових та професійних проблем педагогічних наук, виявляти, ставити та вирішувати наукові задачі

та проблеми (ПРН12). Знати і застосовувати процедури і заходи моделювання освітньої та професійної підготовки (ПРН13). Знати і розуміти специфіку розвитку університетської освіти у світі (ПРН14). Реалізувати комплекс функцій управління (моделювання, планування, прогнозування, організації, мотивування, виконання, контролю і корекції) педагогічним процесом (ПРН15). Розробляти і застосовувати засоби діагностики освітніх результатів здобувачів освіти (ПРН16). Знати, розуміти та використовувати форми, методи і засоби навчання, нові педагогічні та інформаційно-комунікаційні технології (ПРН17). Продемонструвати фундаментальні знання в галузі педагогіки (ПРН18). Знати, розуміти та використовувати стратегії подолання та попередження конфліктних ситуацій (ПРН19). Організовувати дії щодо забезпечення захисту персоналу навчального закладу з метою попередження або зменшення рівня вірогідного пошкодження (ПРН20). Знати об’єкти патентного права, авторського права та суміжних прав (ПРН21). Знати основні категорії логіки і методології науки, логічні форми й закони наукового пізнання (ПРН22). Організовувати забезпечення умов ефективної та безпечної праці на робочих місцях (ПРН23). Знати етапи наукового дослідження та вміти визначати та планувати етапи для виконання власного дослідження (ПРН24). Контролювати дотримання вимог безпеки праці персоналом навчального закладу (ПРН25). Знати порядок реалізації майнових прав на об'єкти інтелектуальної власності (ПРН26). Знати загальні й спеціальні методи дослідження, вміти обирати відповідні методи та інструментарій відповідно до потреб дослідження (ПРН27). Вміти обирати та використовувати логічні форми і закони для опрацювання наукових джерел, фактів і результатів експерименту (ПРН28). Здійснювати саморегуляцію та вести здоровий спосіб життя в побуті та на виробництві (ПРН29). Знати основні правил академічної доброчесності та наслідки порушення академічної доброчесності (ПРН30). Вміти розробляти обґрунтування наукового дослідження (ПРН31).	
8. Ресурсне забезпечення реалізації програми	
Кадрове забезпечення	Склад проектної групи освітньої програми, професорсько-викладацький склад, що задіяний до викладання навчальних

	дисциплін за спеціальністю відповідають Ліцензійним умовам провадження освітньої діяльності на другому (магістерському) рівні вищої освіти.
Матеріально-технічне забезпечення	Забезпеченість навчальними приміщеннями, комп'ютерними робочими місцями, мультимедійним обладнанням відповідає потребам. Наявна вся необхідна соціально-побутова інфраструктура, кількість місць в гуртожитках відповідає вимогам. Для проведення практичних робіт, інформаційного пошуку та обробки результатів наявні спеціалізовані комп'ютерні класи з необхідним програмним забезпеченням та необмеженим відкритим доступом до Інтернет-мережі.
Інформаційне та навчально-методичне забезпечення	− офіційний веб-сайт http://www.knmu.kharkov.ua містить інформацію про освітні програми, навчальну, наукову і виховну діяльність, структурні підрозділи, правила прийому, контакти; − необмежений доступ до мережі Інтернет; − наукова бібліотека, читальні зали; − віртуальне навчальне середовище Moodle; − навчальні і робочі плани; − графіки навчального процесу − навчально-методичні комплекси дисциплін; − методичні вказівки щодо виконання магістерської роботи
9. Академічна мобільність	
Національна кредитна мобільність	Укладені угоди про академічну мобільність, які передбачають включене навчання студентів в рамках кредитно-трансферної системи з можливістю перезарахування кредитів (обсяг одного кредиту 30 годин)
Міжнародна кредитна мобільність	Укладені угоди про міжнародну академічну мобільність, які передбачають включене навчання студентів, взаємозамінність залікових кредитів
Навчання іноземних здобувачів вищої освіти	Не передбачено

2.Перелік компонент освітньо-професійної/наукової програми та їх логічна послідовність

2.1. Перелік компонент ОП

Код н/д	Компоненти освітньої програми (навчальні дисципліни, курсові проекти (роботи), практики, кваліфікаційна робота)	Кількість кредитів	Форма підсумк. контролю
1	2	3	4
Обов'язкові компоненти ОП			
ОК1	Соціальна та екологічна безпека діяльності	3	диф. залік
ОК2	Фізична культура та психофізичний тренінг	3	залік
ОК3	Теорія і практика вищої професійної освіти в Україні	3	залік
ОК4	Планування та організація навчально-виховного процесу	3	залік
ОК5	Дидактичні системи у вищій школі	6	диф. залік
ОК6	Педагогічний контроль в системі освіти	5	диф. залік
ОК7	Педагогічна та професійна психологія	4	диф. залік
ОК8	Моделювання освітньої та професійної підготовки фахівця	5	диф. залік
ОК9	Педагогічна майстерність викладача вищої школи	4	залік
ОК10	Інформаційні технології в освіті	6	диф. залік
Практична підготовка			
П.01	Практична підготовка та стажування	15	диф. залік
П.02	Магістерська робота	8	
Загальний обсяг обов'язкових компонент		**65**	
Вибіркові компоненти ОП			
ВБ1	Основи наукових досліджень	3	залік
ВБ2	Професійна етика вищої школи	3	залік
ВБ3	Іноземна мова за професійним спрямуванням	3	залік
ВБ4	Інтелектуальна власність, академічна доброчесність	3	залік
ВБ5	Стилістика ділового мовлення та редагування	3	залік
ВБ6	Психологія спілкування	3	диф. залік
ВБ7	Світовий досвід та тенденції розвитку університетської освіти	3	диф. залік
ВБ8	Педагогічне спілкування та риторика	4	диф. залік
ВБ9	Комунікація у професійній діяльності	3	залік
ВБ10	Філософія освіти	3	залік
ВБ11	Системний підхід у вищій освіті	3	залік
ВБ12	Правове забезпечення освітнього процесу	3	залік
ВБ13	Соціологічні дослідження в освіті	3	залік
ВБ14	Методика дистанційної освіти	4	залік
Загальний обсяг вибіркових компонент		**25**	
ЗАГАЛЬНИЙ ОБСЯГ ОСВІТНЬОЇ ПРОГРАМИ		**90**	

2.2. **Структурна схема освітньої програми**

Код н/д	Компоненти освітньої програми (навчальні дисципліни, курсові проекти (роботи), практики, кваліфікаційна робота)	Кількість кредитів	Розподіл по курсам	
1	2	3	4	
	Обов´язкові компоненти		1	2
ОК1	Соціальна та екологічна безпека діяльності	3	*	
ОК2	Фізична культура та психофізичний тренінг	3	*	
ОК3	Теорія і практика вищої професійної освіти в Україні	3	*	
ОК4	Планування та організація навчально-виховного процесу	3	*	
ОК5	Дидактичні системи у вищій школі	6	*	
ОК6	Педагогічний контроль в системі освіти	5	*	
ОК7	Педагогічна та професійна психологія	4	*	
ОК8	Моделювання освітньої та професійної підготовки фахівця	5		*
ОК9	Педагогічна майстерність викладача вищої школи	4	*	
ОК10	Інформаційні технології в освіті	6		*
П.01	Практична підготовка та стажування	15	*	*
П.02	Магістерська робота	8		*
	Вибіркові компоненти		1	2
ВБ1	Основи наукових досліджень	3	*	
ВБ2	Професійна етика вищої школи	3	*	
ВБ3	Іноземна мова за професійним спрямуванням	3	*	
ВБ4	Інтелектуальна власність, академічна доброчесність	3	*	
ВБ5	Стилістика ділового мовлення та редагування	3	*	
ВБ6	Психологія спілкування	3		*
ВБ7	Світовий досвід та тенденції розвитку університетської освіти	3	*	
ВБ8	Педагогічне спілкування та риторика	4		*
ВБ9	Комунікація у професійній діяльності	3		*
ВБ10	Філософія освіти	3	*	
ВБ11	Системний підхід у вищій освіті	3	*	
ВБ12	Правове забезпечення освітнього процесу	3	*	
ВБ13	Соціологічні дослідження в освіті	3	*	
ВБ14	Методика дистанційної освіти	4		*
Загальний обсяг освітньої програми, у тому числі обов´язкові компоненти вибіркові компоненти		**90** **65** **25**		

Структурно-логічна схема освітньої програми «Педагогіка вищої школи»

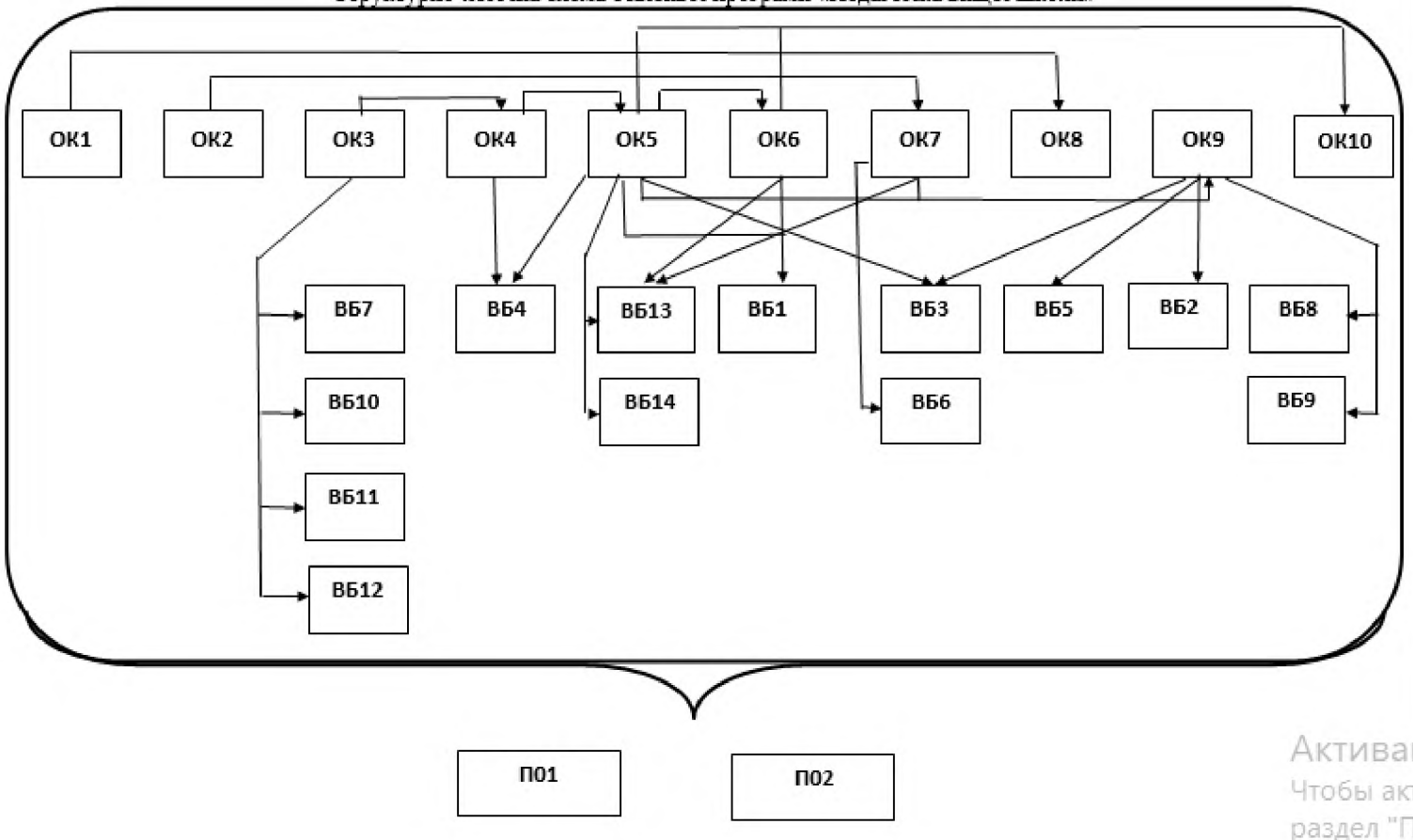

Активац
Чтобы акти
раздел "Па

3. Форма атестації здобувачів вищої освіти

Атестація випускників освітньої програми управління навчальним закладом спеціальності 011 «Освітні, педагогічні науки» проводиться у формі публічного захисту кваліфікаційної магістерської роботи та завершується видачею документа встановленого зразка про присудження йому ступеня магістра з присвоєнням кваліфікації магістр за спеціальністю «Освітні, педагогічні науки», викладач вищого навчального закладу.

Кваліфікаційна робота магістра (КРМ) – це узагальнена самостійна науково-дослідна робота або огляд сучасної наукової літератури за спеціальністю, яка виконується магістрантом під керівництвом наукового керівника. КРМ магістра виконується за попередньо затвердженою темою відповідно до професійних дисциплін в освітній програмі.

КРМ є результатом закінченої творчої розробки й свідчити про те, що автор володіє сучасними методами досліджень і спроможний самостійно вирішувати професійні завдання, які мають теоретичне й практичне значення, може працювати із сучасними науковими та навчально-методичними джерелами, аналізувати й узагальнювати отриману інформацію.

Вимоги до кваліфікаційної роботи магістра:

- КРМ викладається якісною українською науковою мовою, грамотно;
- формулювання положень, тверджень, припущень, отриманих результатів мають бути чіткими й зрозумілими;
- оформлення КРМ має відповідати чинним вимогам;
- ілюстративний матеріал для захисту КРМ може подаватися за допомогою сучасних технічних засобів.

Атестація здійснюється атестаційною комісією, до складу якої можуть включатися представники роботодавців та їх об’єднань. Атестація здійснюється відкрито і гласно.

Експертні комісії кафедр, де виконувалася КРМ, мають вивчити питання про наявність або відсутність у ній текстових запозичень, використання ідей, наукових результатів і матеріалів інших авторів без посилання на джерело. За всі відомості, викладені в КРМ, порядок використання фактичного матеріалу й іншої інформації під час її написання, обґрунтованість висновків та положень, які в ній захищаються, несе відповідальність безпосередньо магістрант – автор КРМ.

Порядок та вимоги до оприлюднення та процедура перевірки на плагіат визначаються Харківським національним медичним університетом, на офіційному сайті закладу повинен бути оприлюднений реферат кваліфікаційної магістерської роботи.

4. Матриця відповідності програмних компетентностей компонентам освітньої програми

	ІК	ЗК1	ЗК2	ЗК3	ЗК4	ЗК5	ЗК6	ЗК7	ЗК8	ЗК9	ЗК10	ЗК11	ЗК 12	ФК1	ФК2	ФК3	ФК4	ФК5	ФК6	ФК7	ФК8	ФК9	ФК10	ФК11	ФК12	ФК13	ФК14	ФК15	ФК16	ФК17	ФК18	ФК19	ФК20	ФК21	ФК22	ФК23	ФК24	ФК25	ФК26	ФК27	ФК28	ФК29	ФК30	ФК31	ФК32
ОК1	+	+	+	+	+				+																				+	+	+	+	+	+											
ОК2	+	+	+		+																																		+	+	+	+	+		
ОК3	+	+	+		+	+								+	+			+																											
ОК4	+	+	+		+				+							+	+			+	+																								
ОК5	+	+	+		+	+			+		+	+				+	+			+	+																								
ОК6	+	+	+		+				+							+	+			+	+			+	+	+		+																	
ОК7	+	+	+		+				+							+	+		+		+							+																	
ОК8	+	+	+		+				+							+	+				+	+	+																						
ОК9	+	+	+		+		+	+		+						+	+										+	+																	
ОК10	+		+		+				+	+	+																											+							
П.01	+	+	+		+	+										+		+	+																										
П.02	+								+			+									+																								
ВБ1	+	+	+		+		+		+			+		+		+																						+							
ВБ2	+		+		+																																							+	+
ВБ3	+	+	+		+				+				+			+	+																											+	+
ВБ4	+	+	+						+							+																			+	+	+								
ВБ5	+	+	+		+	+	+	+	+	+	+	+	+			+	+		+	+								+																	+
ВБ6	+	+	+		+				+							+	+		+				+																						
ВБ7	+	+	+		+									+			+			+	+							+																	
ВБ8	+	+	+		+				+							+	+			+	+							+																	
ВБ9	+	+	+		+				+							+	+		+																										
ВБ10	+	+	+		+																																							+	+
ВБ11	+	+	+		+				+							+	+				+							+																	
ВБ12	+	+	+		+	+								+	+			+																											
ВБ13	+		+		+																																							+	+
ВБ14	+	+	+		+				+								+			+	+																								

5. Матриця забезпечення програмних результатів навчання (ПРН) відповідними компонентами освітньої програми

	ПРН1	ПРН2	ПРН3	ПРН4	ПРН5	ПРН6	ПРН7	ПРН8	ПРН9	ПРН10	ПРН11	ПРН12	ПРН13	ПРН14	ПРН15	ПРН16	ПРН17	ПРН18	ПРН19	ПРН20	ПРН21	ПРН22	ПРН23	ПРН24	ПРН25	ПРН26	ПРН27	ПРН28	ПРН29	ПРН30	ПРН31
ОК1																				+			+		+				+		
ОК2				+									+		+	+															
ОК3										+	+						+		+												
ОК4			+	+				+	+	+																					
ОК5		+	+	+													+														
ОК6				+	+										+	+															
ОК7				+					+			+																			
ОК8				+									+		+	+															
ОК9	+		+	+						+		+					+	+	+											+	
ОК10				+	+										+	+															
П.01	+	+	+	+				+	+	+								+	+												
П.02																						+		+			+	+			+
ВБ1				+																		+		+			+	+			+
ВБ2			+	+						+							+		+											+	
ВБ3	+					+	+																								
ВБ4				+																	+					+				+	
ВБ5	+	+		+						+																					
ВБ6	+	+		+						+																					
ВБ7				+							+			+				+													
ВБ8	+	+		+						+																					
ВБ9	+	+		+						+																					
ВБ10	+	+	+					+	+	+				+								+									
ВБ11		+							+			+																			
ВБ12				+					+			+																			
ВБ13				+																		+		+			+	+			+
ВБ14				+	+					+	+			+			+														

Освітньо-професійна програма «Педагогіка вищої школи» другого (магістерського) рівня вищої освіти за спеціальністю 011 Освітні, педагогічні науки галузі знань 01 Освіта / педагогіка кваліфікація: Магістр освітніх, педагогічних наук створена у Харківському національному медичному університеті проектною групою.